ՄԵՏԱՂԱԿԱՆ ԴԱՐՊԱՍ Մ1:20

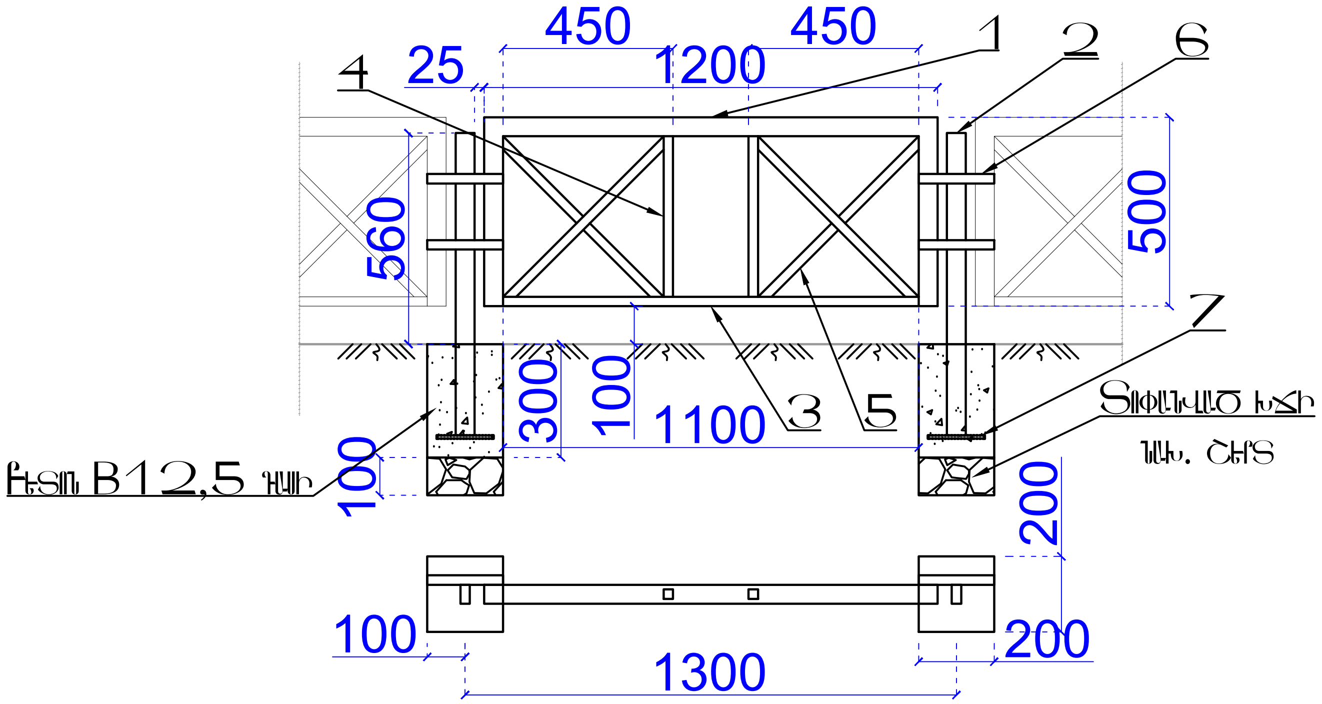

ՄԵՏԱՂԱԿԱՆ ԴԱՐՊԱՍԻ ՊՈՂՊԱՏՅԱ ՏԱՐՐԵՐԻ ԵՎ ԲԵՏՈՆԻ ԾԱՎԱԼ

Դիրք	Նշանակում	Անվանում	Քան. հատ	Քաշը կգ	Ընդ.
1	ԳՕՍՏ 8645-68	□50X25X3 L=2100	1	6.57	6.57
2	——"——	□50X25X3 L=800	1	2.5	2.5
3	ԳՕՍՏ 8369-82	□25X25X2 L=1100	1	1.529	1.529
4	——"——	□25X25X2 L=430	2	0.6	1.2
5	——"——	□25X25X2 L=600	4	0.834	3.336
6	ԳՕՍՏ 19903-76	-4X25 L=200	2	0.16	0.32
7	——"——	-8X250 L=150	1	2.352	2.352

Բետոն B12,5 դասի 0,012 մ³, Տոփանած խիճ 0,004 մ³

Megametr	Ք. ԵՐԵՎԱՆ, ԿԵՆՏՐՈՆ ՎԱՐՉԱԿԱՆ ՇՐՋԱՆ, ՊՈՒՇԿԻՆԻ 60, 62 ՇԵՆՔԵՐԻ ԲԱԿԻ ՎԵՐԱԿԱՌՈՒՑՄԱՆ ՆԱԽԱԳԻԾ		Պատվեր N ԵՔ-ՊՈՒՇԿ 14/88
		ՃԱՐՏԱՐԱՊԵՏԱՇԻՆԱՐԱՐԱԿԱՆ ՄԱՍ	Փուլ: Ն / Թերթ: ՃՇ-9 / Թերթեր: 11
ԿԱԶՄԵՑ	Լ. ՀԱՅՐԱՊԵՏՅԱՆ	ՄԵՏԱՂԱԿԱՆ ԴԱՐՊԱՍ Մ1:20	«ՄԵԳԱՄԵՏՐ» ՍՊԸ